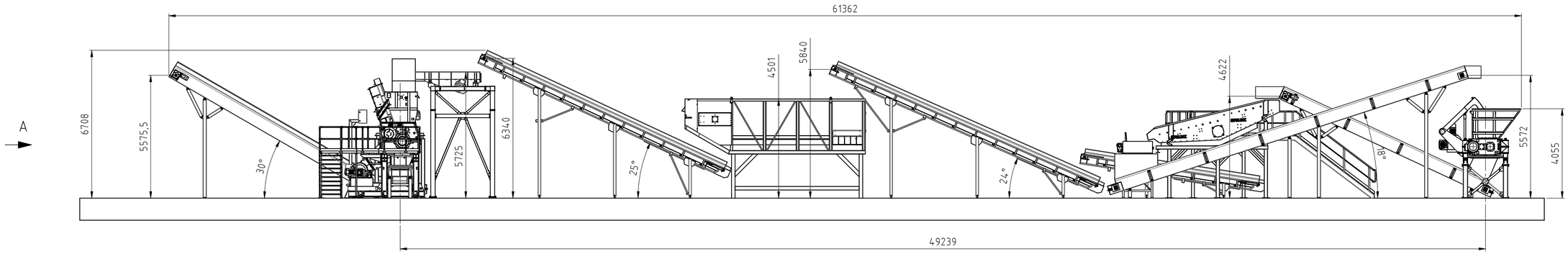

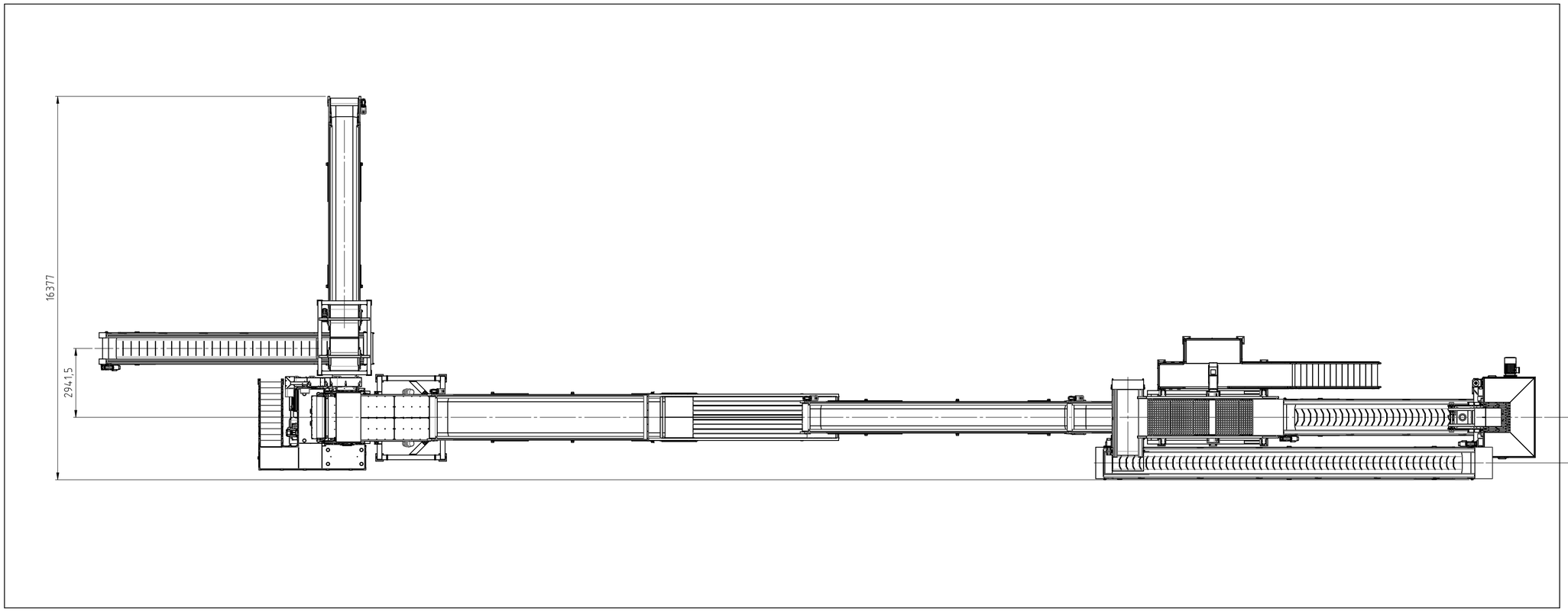

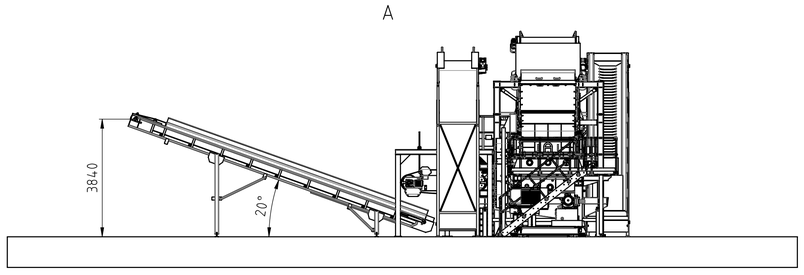

Allgemein-toleranzen DIN 7168 -m	DIN A1	Oberfläche nach DIN EN ISO 1302, Werkstückkanten nach DIN ISO 13715	Maßstab 1:100
			Gewicht: kg
			Werkstoff:

	Datum	Name
Konstr.	07.08.2020	W. Kurt
Zeichn.		
Gepr.		
Norm		

ADELMANN Umwelt GmbH

Reifenzerkleinerungsanlage Weiboldt

Blatt 1 / 1

Blätter

Zust.	Änderung	Datum	Nam

EDV-NR.: Reifenzerkleinerungsanlage Weiboldt

14.08.2020